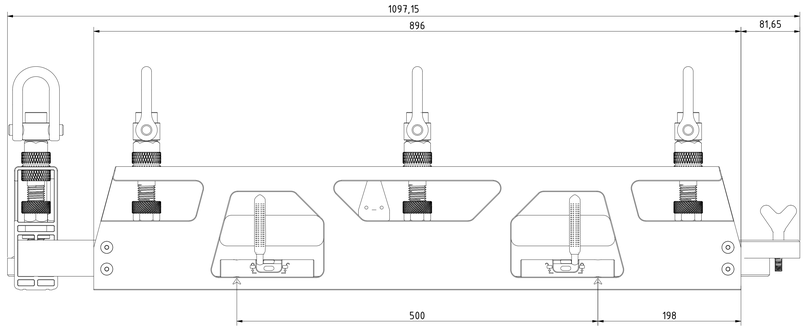

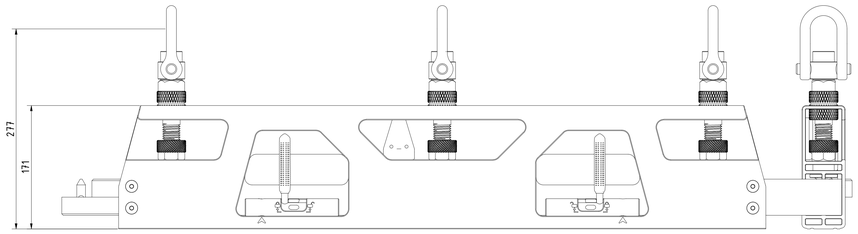

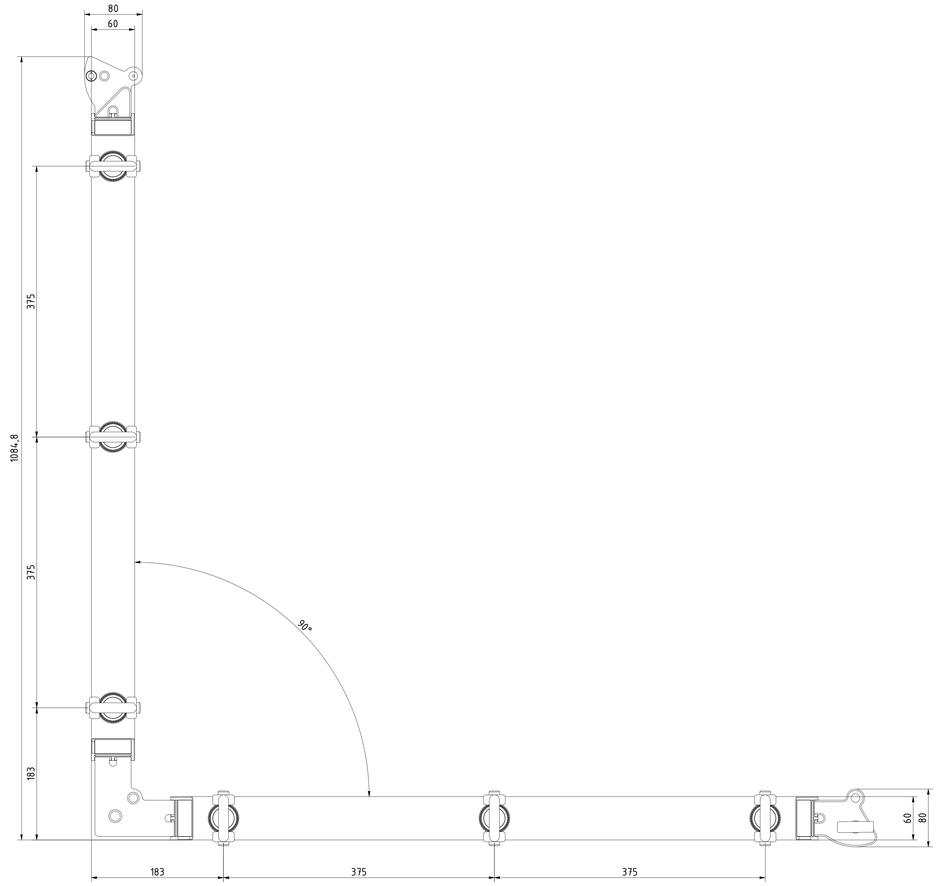

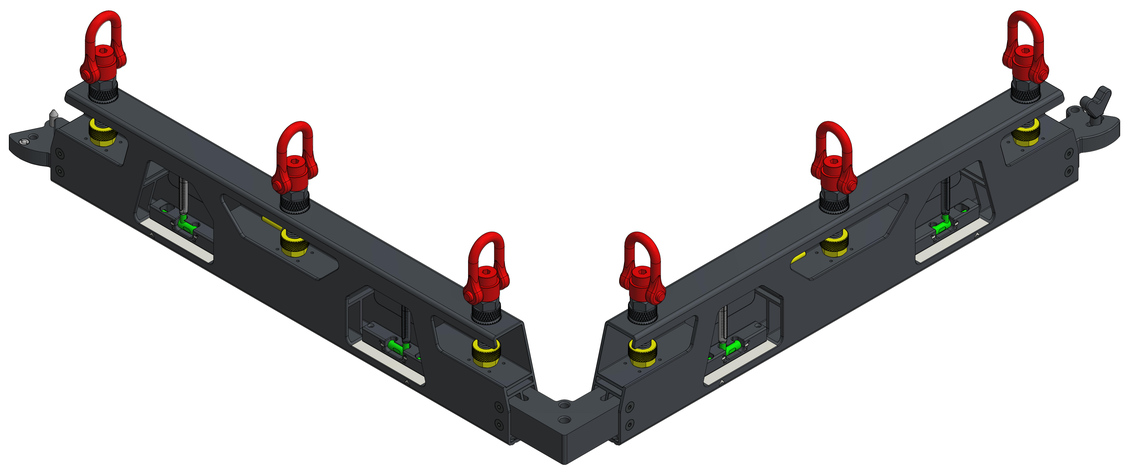

Weitergabe sowie Vervielfältigung dieses Dokuments, Verwertung und Mitteilung seines Inhalts sind verboten, soweit nicht ausdrücklich schriftlich gestattet. Zuwiderhandlungen verpflichten zu Schadenersatz. Alle Rechte vorbehalten. / Any distribution, copying, re-production and use of this document as well as any disclosure of its content without explicit written authorization is prohibited. Any violation obliges to the payment of damages. All rights reserved.

© 2024

LEDitgo Vidamed Germany GmbH

Werkstoff-Bezeichnung / Material Designation			
Werkstoff-Nr. / Material no.		weitere Spez. / Add. Spec.	
CAD-Gewicht / - Weight	CAD-Volumen / - Volume	Rohmaterial / Raw Material	
Erstellt am, durch / Created at, by	24.11.2024	Tobias Jandausch	
Geprüft am, von / Checked at, by			
Genehmigt am, von / Approved at, by			

Projekt / Project: eT Serie	Maßstab / Scale: 1 : 3	Proj. Methode 1 / Proj. method 1: ISO 5456-2	Titel, Zusatztitel / Title, Supplementary title: eT Hanging Bracket 270°
Tolerierung / Tolerancing: ISO 8015	Allg. Toleranz / Gen. tol.: ISO 2768-mK		
Referenz-Nr. / Refer. no.	Format / Size: A0	Dokumentnummer / Document number: LEDitgo_eT_Hanging_Bracket_270_Grad	Index: 01 / Blatt / Sheet: 1