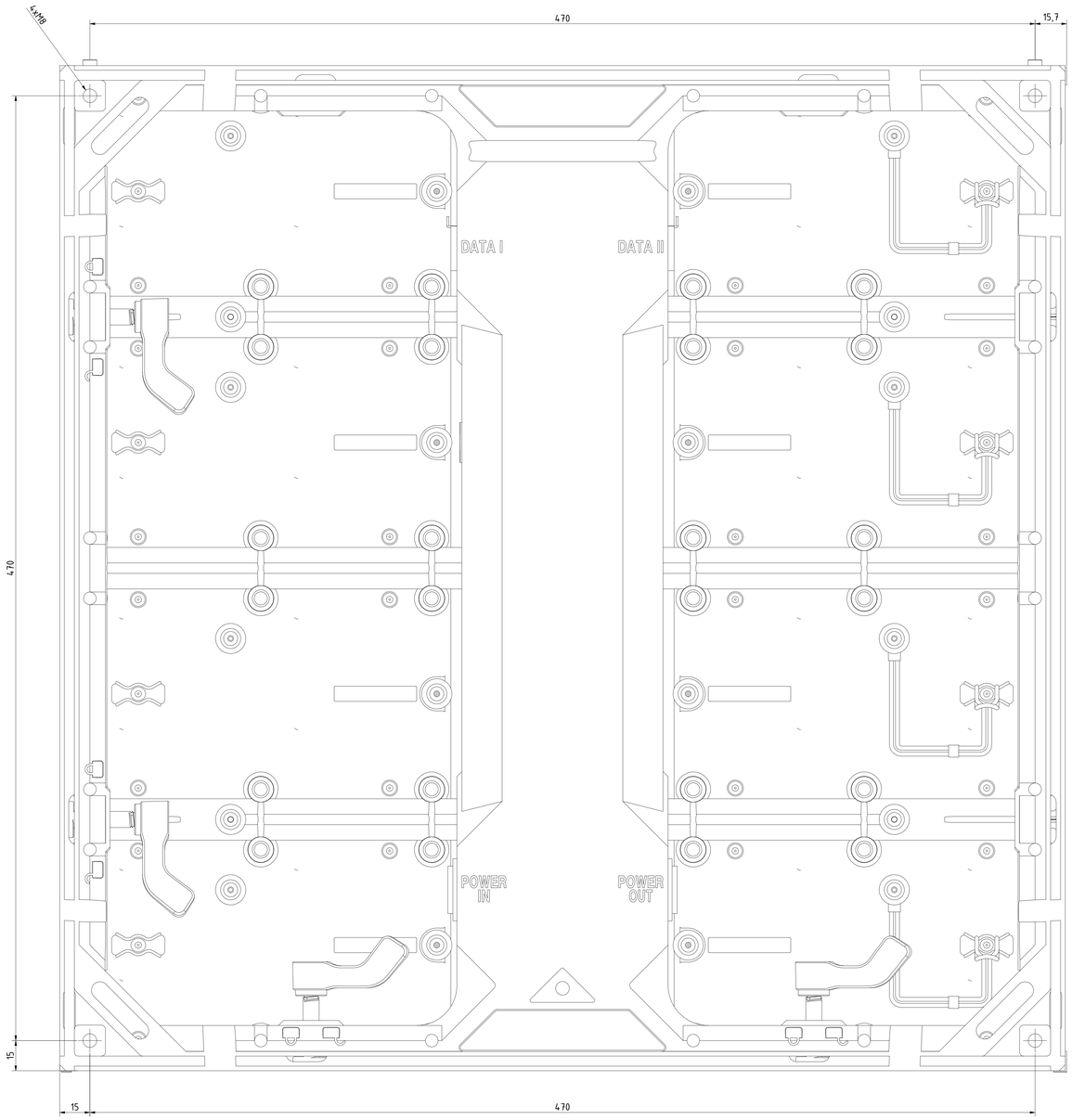

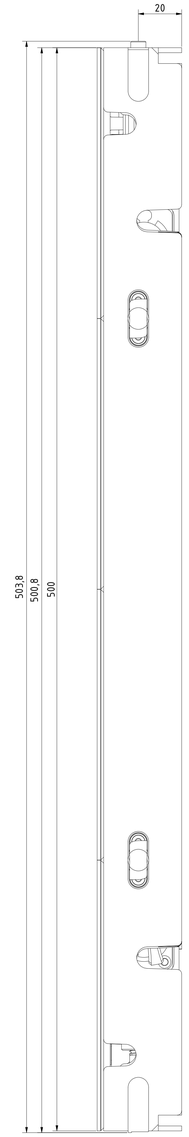

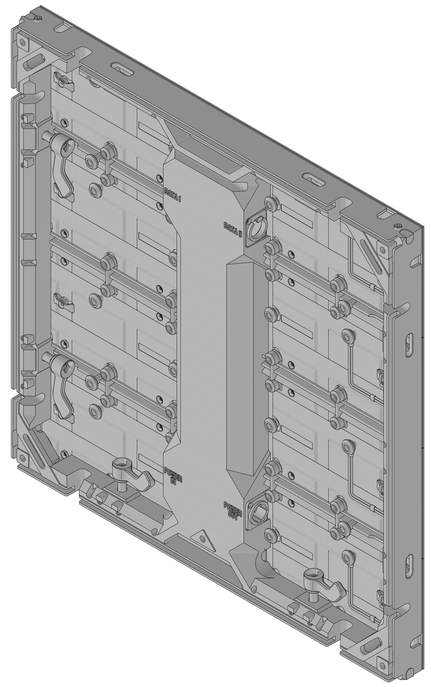

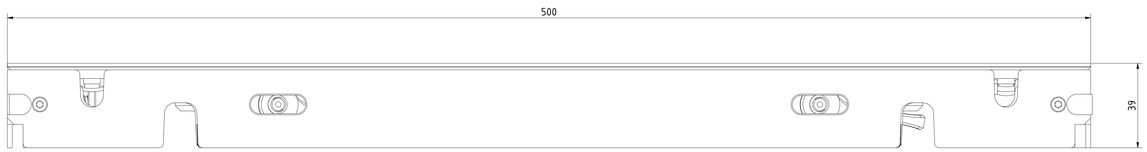

Weitergabe sowie Vervielfältigung dieses Dokuments, Verwertung und Mitteilung seines Inhalts sind verboten soweit nicht ausdrücklich schriftlich gestattet. Zuwiderhandlungen verpflichten zu Schadenersatz. Alle Rechte vorbehalten. / Any distribution, copying, re-production and use of this document as well as any disclosure of its contents without express written authorization is prohibited. Any violation obliges to the payment of damages. All rights reserved.

LEDitgo
Villeroy&Camacho GmbH
© 2026

Werkstoff-Bezeichnung / Material Designation			
Werkstoff-Nr. / Material no.		weitere Spec. / Add. Spec.	
CAD-Gewicht / Weight	CAD-Volumen / Volume	Rohmaterial / Raw Material	
Erstellt am, durch / Created at, by	05.02.2026	Gizem Soy	
Geprüft am, von / Checked at, by			
Genehmigt am, von / Approved at, by			

Projekt / Project: VisionX	Maßstab / Scale: 1 : 1	Proj. Methode 1 / Proj. method 1: ISO 5456-2	Titel, Zusatztitel / Title, Supplementary title: VisionX LB2.6 Modul
Toleranzen / Tolerancing: ISO 8015		Allg. Toleranz / Gen. tol.: ISO 2768-mK	
Referenz-Nr. / Refer. no.	Format / Size: A0	Dokumentnummer / Document number: LEDitgo_VisionX_LB2.6_Modul	Index: 01 / Blatt / Sheet: 1